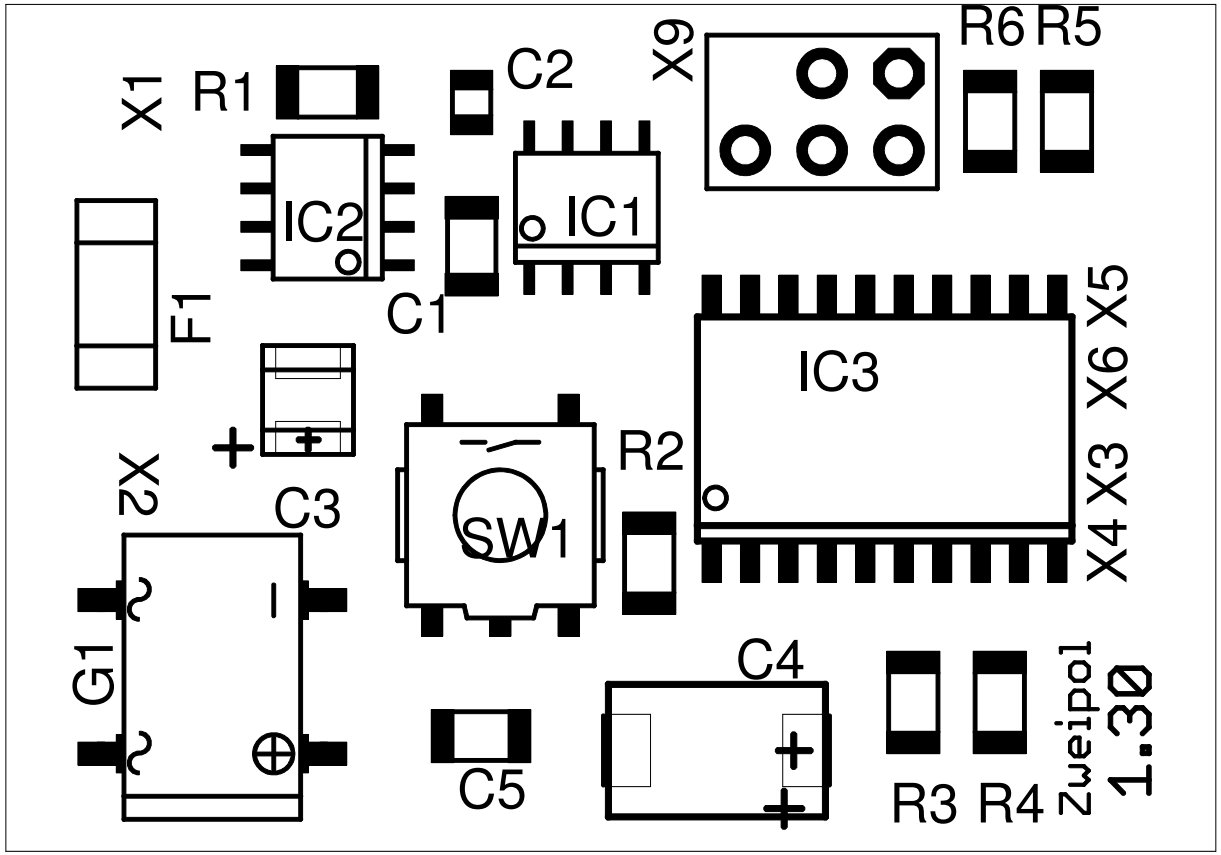
X1
R1
C2
X9
R6 R5
IC2
IC1
C1
F1
IC3
X5
X6
X3
X4
C3
R2
SW1
X2
G1
C4
C5
R3 R4
Zweipol
1.30

(c) www.digital-bahn.de - Sven Brandt