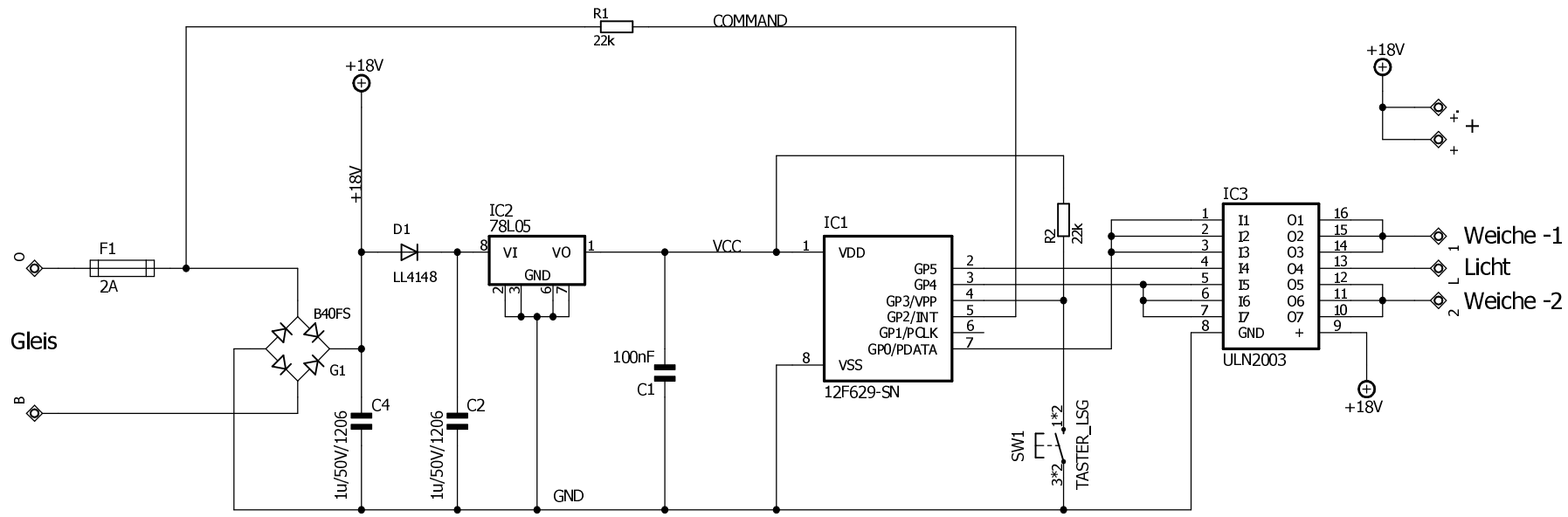

History:
2v04 - erste Serie
2v05(12/2015) - Bestückungsdruck hinzu/C2 von Tantal (B) auf Keramik (1206)/R2 auf 22k
2v10(01/2018) - C3 hinzu/Gleichrichter nicht mehr im Pad "B"/D1 auf Type 1206

CE | WEEE | Digital-Bahn

Weichendekoder WeichEi
(c) www.digital-bahn.de - Sven Brandt

TITLE: weichei_2v10

Document Number:

REV: V2.10

Date: 05.12.2018 23:44

Sheet: 1/1

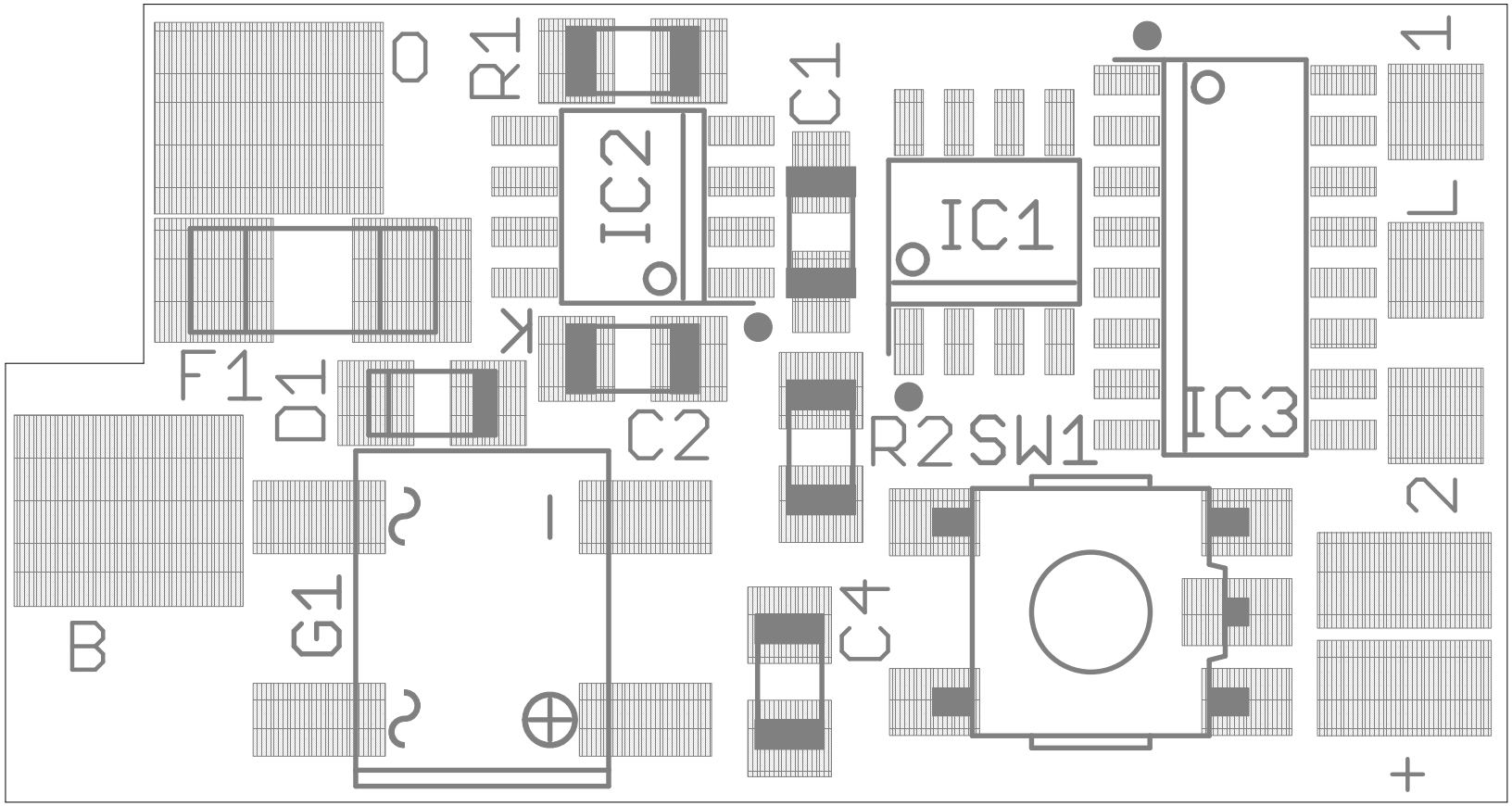
O
R1
C1
IC2
IC1
IC3
1
L
K
F1
D1
C2
R2
SW1
2
B
G1
C4
+