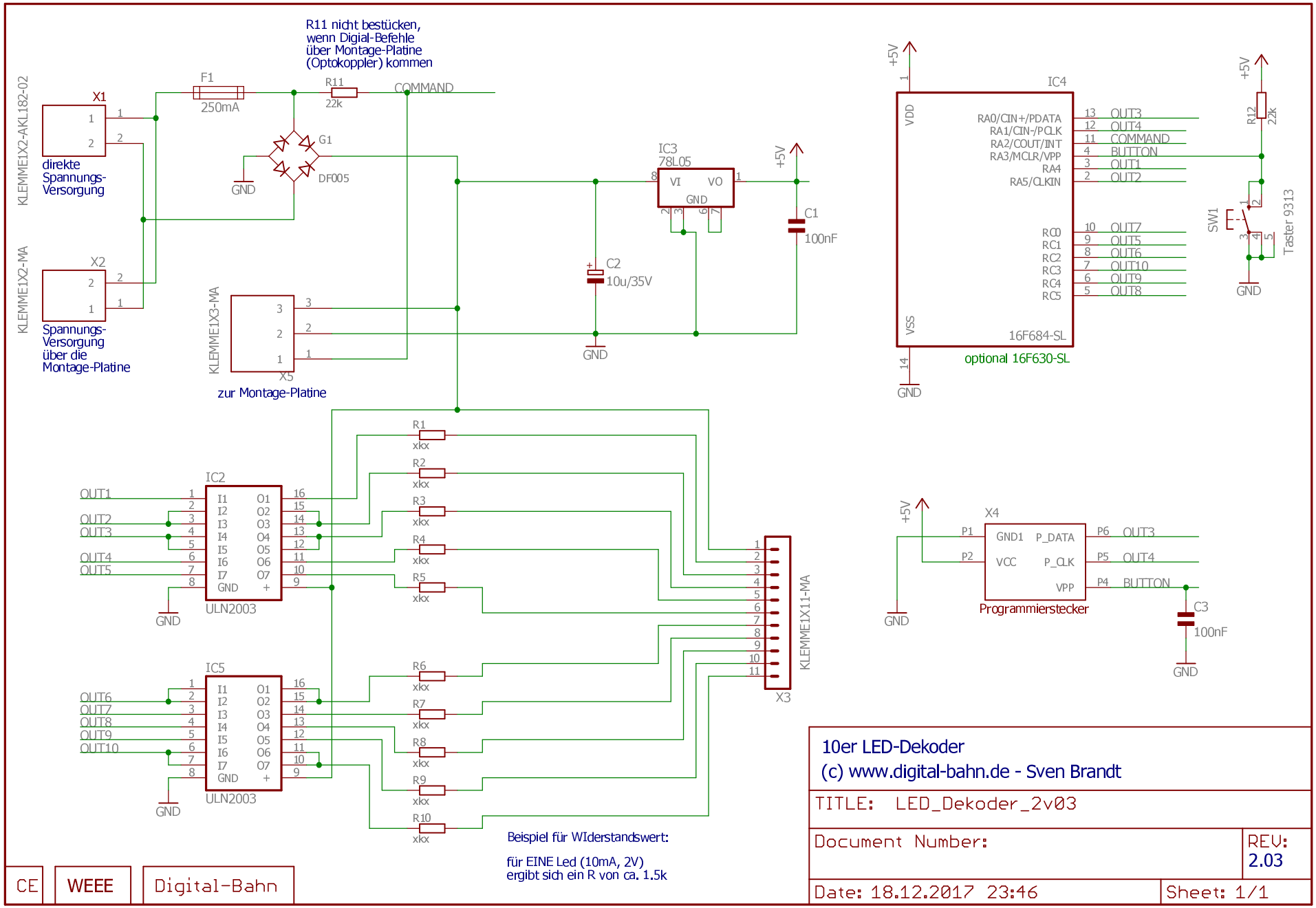
R11 nicht bestücken,
wenn Digial-Befehle
über Montage-Platine
(Optokoppler) kommen
KLEMME1X2-AKL182-02
X1
direkte
Spannungs-
Versorgung
F1
250mA
R11
22k
COMMAND
G1
DF005
GND
KLEMME1X2-MA
X2
Spannungs-
Versorgung
über die
Montage-Platine
KLEMME1X3-MA
X5
zur Montage-Platine
IC3
78L05
VI
VO
GND
+5V
C1
100nF
C2
10u/35V
IC4
VDD
VSS
RA0/CIN+/PDATA
RA1/CIN-/PCLK
RA2/COUT/INT
RA3/MCLR/VPP
RA4
RA5/CLKIN
RC0
RC1
RC2
RC3
RC4
RC5
OUT3
OUT4
COMMAND
BUTTON
OUT1
OUT2
OUT7
OUT5
OUT6
OUT8
OUT9
OUT10
16F684-SL
optional 16F630-SL
R12
22k
SW1
Taster 9313
IC2
ULN2003
IC5
ULN2003
R1
R2
R3
R4
R5
R6
R7
R8
R9
R10
xkx
KLEMME1X11-MA
X3
X4
GND1
P_DATA
VCC
P_CLK
VPP
P1
P2
P6
P5
P4
Programmierstecker
C3
100nF
Beispiel für WIderstandswert:
für EINE Led (10mA, 2V)
ergibt sich ein R von ca. 1.5k
CE
WEEE
Digital-Bahn
10er LED-Dekoder
(c) www.digital-bahn.de - Sven Brandt
TITLE: LED_Dekoder_2v03
Document Number:
REV:
2.03
Date: 18.12.2017 23:46
Sheet: 1/1

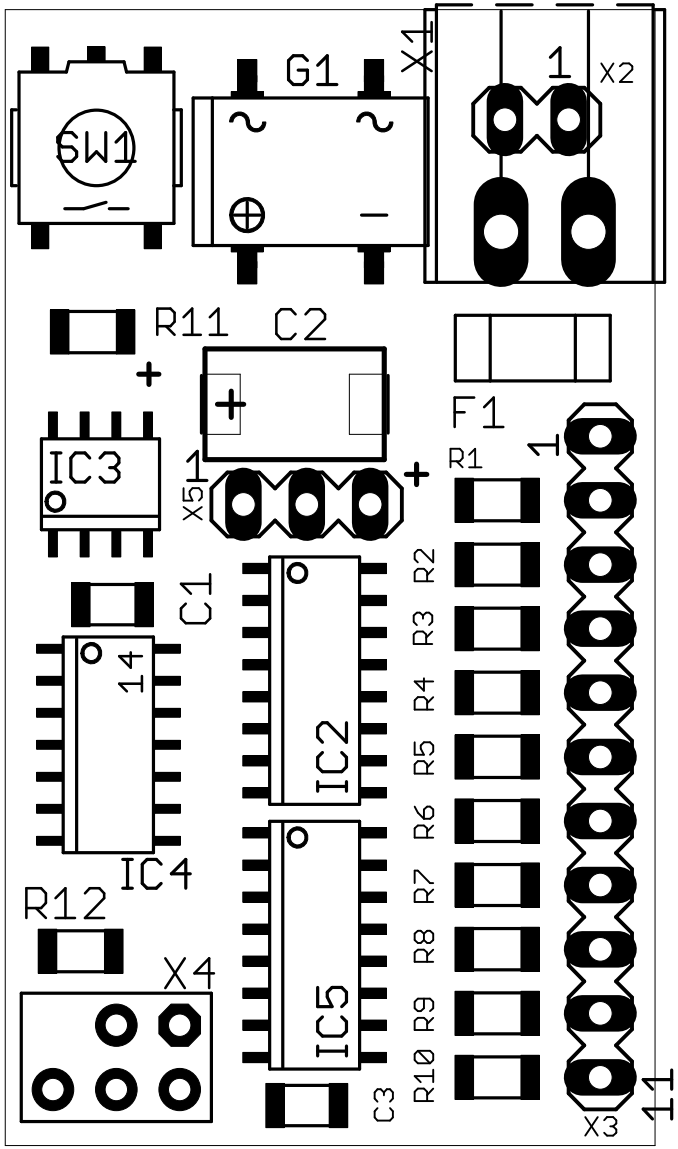
SW1
G1
X1
1
X2
R11
C2
F1
IC3
1
X5
R1
1
R2
R3
R4
R5
R6
R7
R8
R9
R10
C1
14
IC2
IC4
IC5
R12
X4
C3
X3
11